Tymbia.com

Handling & Warehouse Equipment

TRANSPALETA

LITIO 1500KG

HORQUILLAS 1800MM

1 FACIL MANTENIMIENTO

LITIO Batería Litio, sin mantenimiento

Motor tracción sin escobillas, sin mantenimiento

5s Cambio batería 5 segundos

Indicador de carga (según versiones)

Servicio post-venta y servicio de recambios

Cargador externo standard

2 PRESTACIONES

3 CARACTERÍSTICAS detalles

TYMBIA SOLUTIONS S.L

Camí Hostalassos, 68, 12550 Almazora, Castellón info@tymbia.com www.tymbia.com

CARACTERÍSTICAS

Tipo		Eléctrica		
Tipo de operación		Conductor acompañante		
Capacidad de carga	Q (kg)	1500	1800	2000
Centro de gravedad	c (mm)	600	600	600
Distancia eje delantero a frente horquillas	X (mm)	944	944	944
Distancia entre ejes	y(mm)	1190	1190	1190
Peso				
Peso en servicio con batería	kg	138	148	150
Ruedas				
Tipo de ruedas		Poliuretano		
Tamaño rueda motriz	Xw(mm)	Φ210 x70	Φ210 x70	Φ210 x70
Tamaño ruedas de apoyo	Xw(mm)	Φ80 x 60	Φ80 x 60	Φ80 x 60
Ruedas motriz / de apoyo		1x/4	1x/4	1x/4
Ancho eje delantero (ancho horq 550/685 mm)	b11 (mm)	400/535	400/535	400/535
Dimensiones				
Altura de las horquillas elevadas	h3 (mm)	200	200	200
altura total con timón	h14 (mm)	725/1145	725/1145	725/1145
Altura de las horquillas descendidas	h13 (mm)	85	85	85
Longitud total	l1 (mm)	1550	1550	1550
Longitud al frente de horquillas	l2 (mm)	400	400	400
Anchura exterior de horquillas	bi/b2 (mm)	550/685	550/685	550/685
Dimensiones horquillas	s/e/l/ (mm)	50/150/1150	50/150/1150	50/150/1150
Anchura exterior de horquillas	b5 (mm)	550/685	550/685	550/685
Altura libre al suelo	m2 (mm)	35	35	35
Anchura pasillo trabajo con pallet 1000 x 1200 (cruzado)	Ast (mm)	1750	1750	1750
Anchura pasillo trabajo con pallet 800 x 1200 (a lo largo)	Ast (mm)	1800	1800	1800
Radio de giro minimo	Wa (mm)	1345	1345	1345
Prestaciones				
Velocidad máxima con / sin carga	(km/h)	4.2/4.5	4.2/4.5	4,2/4.5
Subida en rampa con/ sin carga	(%)	5/10	5/10	5/10
Freno		Electromagmético / Regenerativo		
Configuración eléctrica				
Motor tracción	(kW)	0.75	0.75	0.75
Motor elevación	(kW)	0.8	0.8	0.8
Batería Voltaje / Capacidad	(V/Ah)	24/30	48/20	48/20
Peso batería	(kg)	7	8.2	8.2
Otros				
Tipo control		DC	DC	DC
Nivel ruido	(dB(A))	≤70	≤70	≤70
Tipo de dirección		Mecánica		
Controlador		CURTIS	CURTIS	CURTIS

*Las especificaciones y equipamientos están sujetos a cambios sin previo aviso.

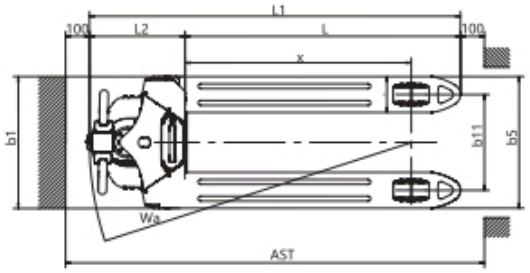

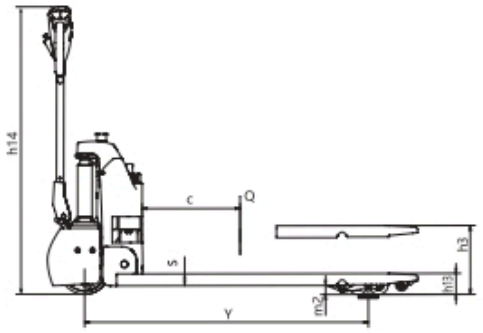

TYMBIA SOLUTIONS S.L

Camí Hostalassos, 68, 12550 Almazora, Castellón info@tymbia.com www.tymbia.com